VU-C-12

OD.42.01.00.05 - Z

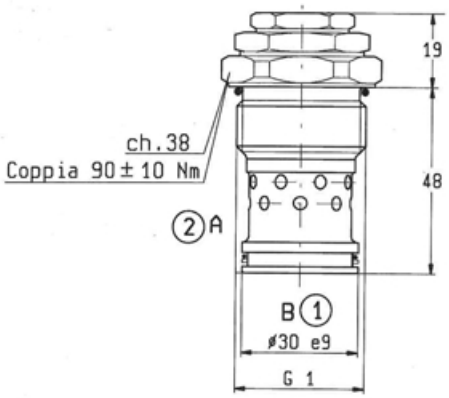

DESCRIZIONE

Sono valvole unidirezionali a cartuccia con tenuta a pistoncino conico, semplici ed affidabili, indicate per l'impiego in in circuiti integrati grazie alle limitate dimensioni ed alle basse perdite di carico.

FUNZIONAMENTO

Queste valvole bloccano il flusso da ② a ①, consentendolo in senso opposto.
La molla mantiene l'otturatore in posizione chiusa fino al raggiungimento della pressione di inizio apertura in ①.

CARATTERISTICHE E LIMITI DI IMPIEGO

Pressione Massima di Funzionamento	**350 bar**
Portata Nominale	**100 l/min**

- Cavità - Utensili (pag. 7.01.11) : 021-E
- Peso : 0.320 kg
- Fluidi - Temperature - Condizioni di prova - Guarnizioni : pag. 7.01.04
- Trafilamento Interno : pag. 7.01.04
- Filtrazione : 25 µm nominali o inferiore, vedi pag. 7.01.05
- Posizione di montaggio : indifferente

OPZIONI DI ORDINAZIONE

Inizio Apertura 1 bar	**Z = 01**
Inizio Apertura 5 bar	**Z = 05**
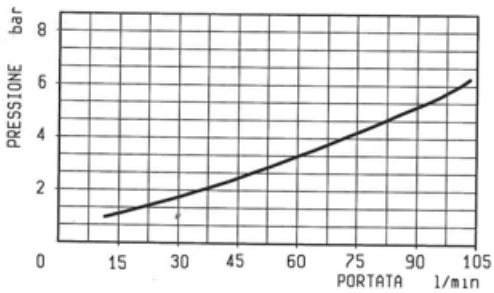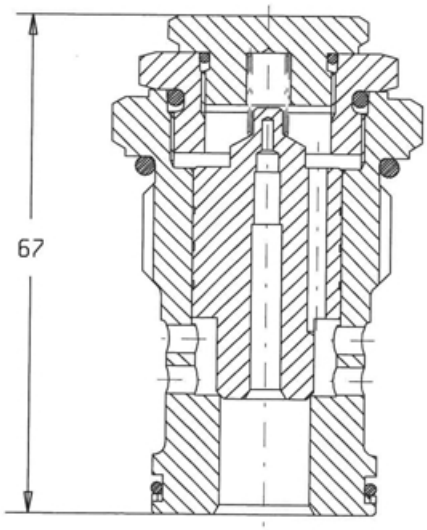
PERDITE DI CARICO